ЗАДВИЖКА AVK КЛИНОВАЯ С ВЫДВИЖНЫМ ШТОКОМ DN 50-400, PN 10 ИЛИ PN 16

Межфланцевое расстояние: по ГОСТ 3706-93 Ряд 3 (EN 558, таблица 2, серия 14; DIN 3202/F4)
Размеры фланцев и отверстий: по ГОСТ 33259-2015 Ряд 2 (ISO 7005-2; EN 1092-2: 1997; DIN 2501)

Назначение:

Для питьевой воды, нейтральных жидкостей и сточных вод* с содержанием твердых частиц до 10%
Присутствие нефтепродуктов в среде не допускается
Т макс. +70°C

Для установки в колодцах и помещениях

* Допустимость установки на сточные воды и канализацию определяется после заполнения опросного листа с указанием характеристик рабочей среды

Испытания:

Гидравлическое испытание по EN 1074-2:
Корпус: 1,5 x PN
Седло : 1,1 x PN
Проверка функционирования

Дополнительные принадлежности по заказу:

Электропривод AUMA

Сертификаты:

Декларация о соответствии ТР ТС 010/2011
Декларация о соответствии ТР ТС 032/2013
Экспертное заключение о соответствии Единым санитарным требованиям

Материалы:

Корпус и крышка	высокопрочный шарографитный чугун, GJS-500-7 по EN 1563 (GGG-50 по DIN 1693)
Покрытие	внутри и снаружи порошковое эпоксидное по DIN 30677, нанесенное электростатическим способом, утверждено GSK
Шпиндель	нержавеющая сталь 1.4104 (430F)
Уплотнение шпинделя	грязесъемное кольцо из NBR; 2 кольца круглого сечения из NBR внутри полиамидного подшипника и 2 снаружи
Клиновая гайка	устойчивая к обесцинкованию латунь CW626N
Гайка штока	устойчивая к обесцинкованию латунь CW602N
Втулка сальника	полиамид
Клин	сердечник из высокопрочного шарографитного чугуна GJS-500-7, полностью вулканизирован антибактериальной резиной EPDM
Штифт, шестигранная гайка, шпилька	нержавеющая сталь
Болты крышки	нержавеющая сталь A2, пломбированы термоклеем
Прокладка крышки	резина NBR
Антифрикционная шайба	устойчивая к обесцинкованию латунь

DN 50-300 DN 350-400

www.santeh-servis.ru

сантех-сервис

Дополнительные технические данные находятся в разделе «Техническая информация».
Поскольку AVK International A/S постоянно совершенствует предлагаемое оборудование, указанные в настоящем документе конструктивные решения, материалы и технические данные могут быть изменены без предварительного уведомления.

Сантех-Сервис © 2019 Все права защищены. Копирование, публикация и иное распространение запрещается без согласия правообладателя

ЗАДВИЖКА AVK КЛИНОВАЯ С ВЫДВИЖНЫМ ШТОКОМ DN 50-400, PN 10 ИЛИ PN 16

Межфланцевое расстояние: по ГОСТ 3706-93 Ряд 3 (EN 558, таблица 2, серия 14; DIN 3202/F4)
Размеры фланцев и отверстий: по ГОСТ 33259-2015 Ряд 2 (ISO 7005-2; EN 1092-2: 1997; DIN 2501)

Компоненты:

1. Гайка шпинделя
2. Маховик
3. Антифрикционная шайба
4. Шпилька
5. Рама
6. Крышка сальника
7. Шестигранная гайка
8. Сальник
9. Шайба
10. Кольцо круглого сечения
11. Кольцо круглого сечения
12. Втулка сальника
13. Уплотнения болтов крышки
14. Крышка задвижки
15. Прокладка крышки
16. Болт крышки
17. Шпиндель
18. Штифт
19. Клиновая гайка
20. Клин
21. Корпус задвижки

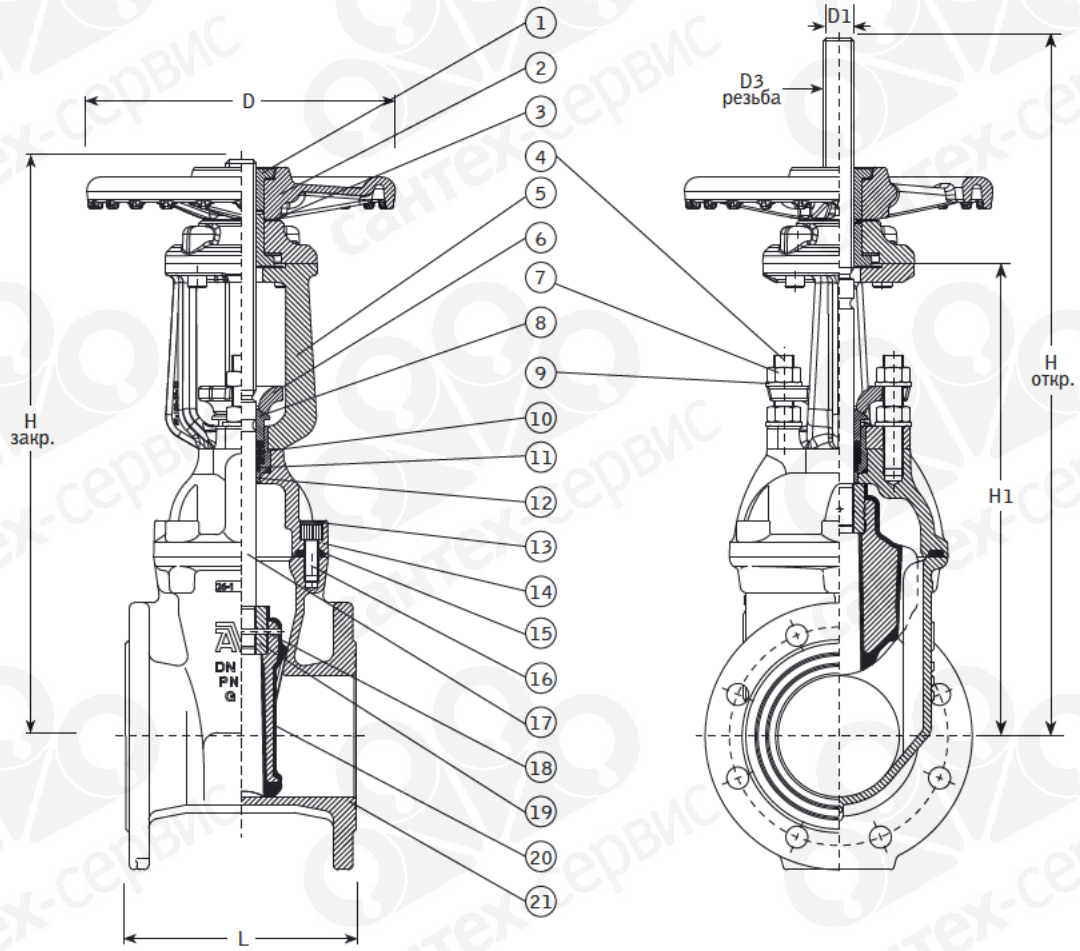

Артикул	DN	PN	L мм	H1 мм	H закр. мм	H откр. мм	D мм	D1 мм	D3 мм	Момент закрытия Н-м	Масса кг
06-050-89014	50	10/16	150	290	350	395	180	20	4	40	19
06-065-89014	65	10/16	170	304	382	444	180	20	4	60	22
06-080-89014	80	10/16	180	335	411	480	180	20	4	60	24
06-100-89014	100	10/16	190	390	485	577	254	24	5	80	33
06-125-89014	125	10/16	200	450	540	655	254	24	5	80	41
06-150-89014	150	10/16	210	537	642	785	305	28	5	80	54
06-200-89004	200	10	230	685	800	995	356	32	6	120	84
06-200-89014	200	16	230	685	800	995	356	32	6	120	84
06-250-89004	250	10	250	818	935	1190	432	36	6	180	95
06-250-89014	250	16	250	818	935	1190	432	36	6	180	95
06-300-89004	300	10	270	946	1065	1370	432	40	7	200	165
06-300-89014	300	16	270	946	1065	1370	432	40	7	200	165
06-350-89004*	350	10	381	1238	1417	1772	640	40	7	300	221
06-350-89014*	350	16	381	1238	1417	1772	640	40	7	300	254
06-400-89004*	400	10	406	1265	1392	1799	640	40	7	300	231
06-400-89014*	400	16	406	1265	1392	1799	640	40	7	300	260

* Межфланцевое расстояние по стандарту EN 558, таблица 2, серия 3
Для правильного подбора задвижки следует заполнить опросный лист