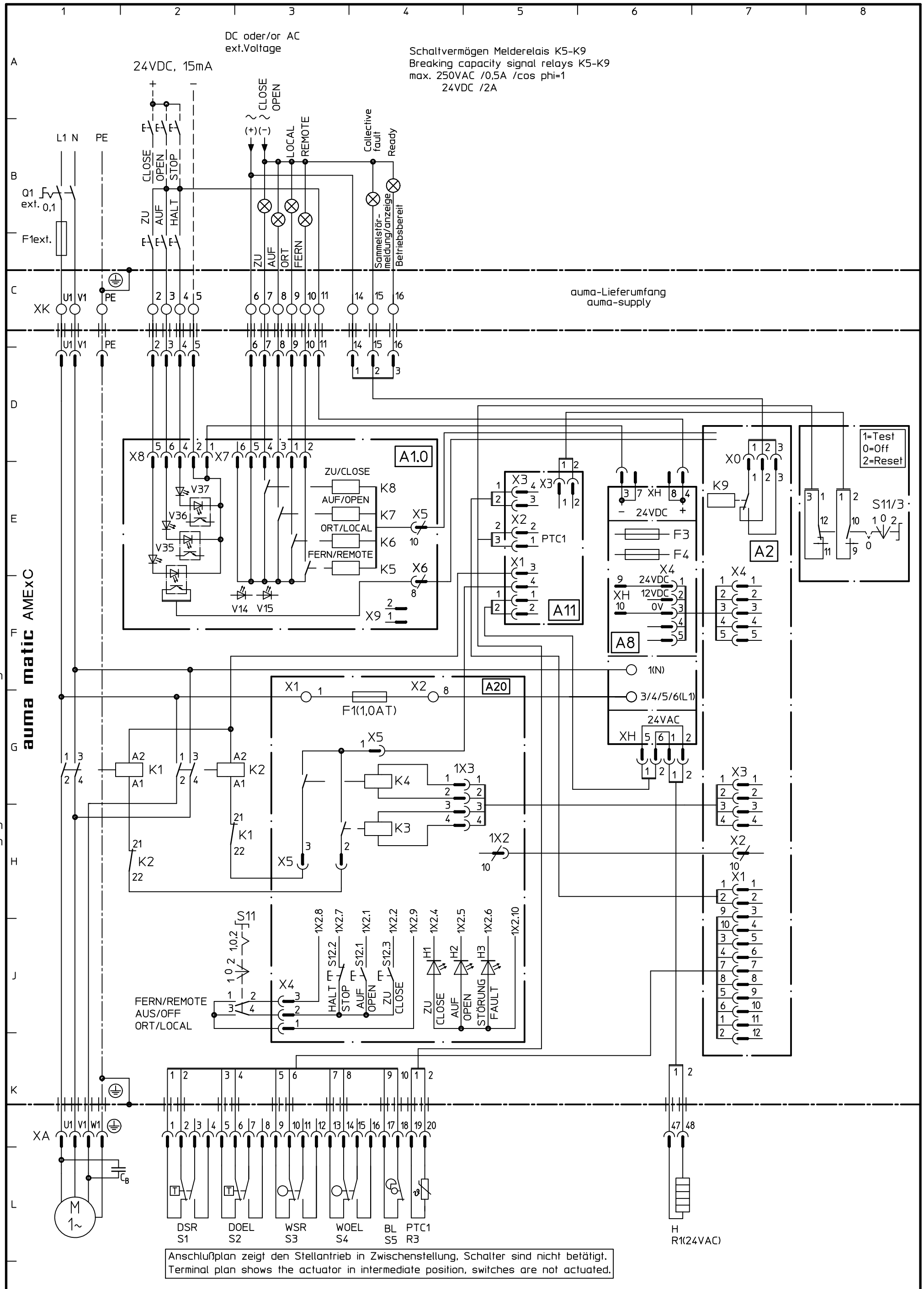

Anschlußplan zeigt den Stellantrieb in Zwischenstellung, Schalter sind nicht betätigt.
Terminal plan shows the actuator in intermediate position, switches are not actuated.

				Datum	2012-09-19
				Bearb.	Montoire
01	733/09	2012-09-19	Mon	Gepr.	Montoire
Zust.	Änderung	Datum	Name	Norm	Montoire

auma®
AUMA Riester GmbH & Co. KG

MSPE3D0KC3--FF8EC TPA01R2AA-101-000

Legende	Auftragsnummer	Bestellnummer

Projekt

Für diese Zeichnung gelten die Bestimmungen über den Schutz für Urheberrecht.

auma matic AMExC

Für diese Zeichnung gelten die Bestimmungen über den Schutz für Urheberrecht.

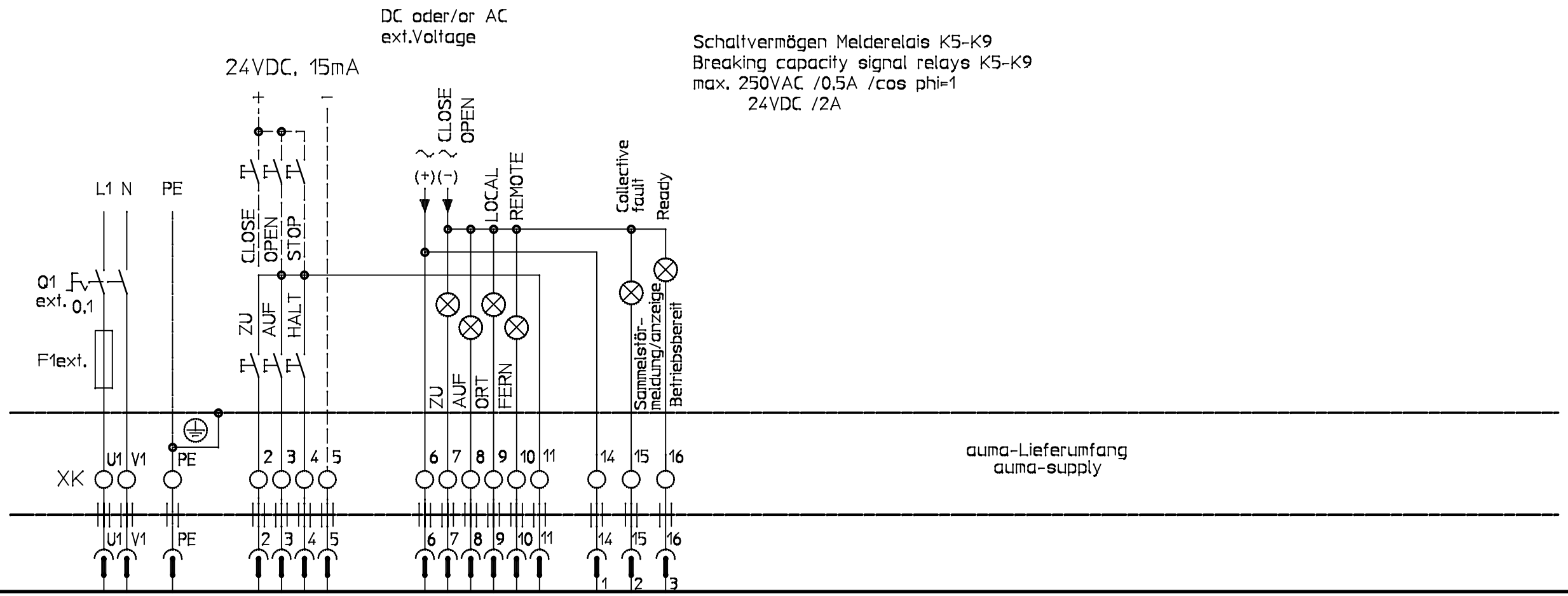

				Datum	2012-09-19
				Bearb.	Montoire
01	733/09	2012-09-19	Mon	Gepr.	Montoire
Zust.	Änderung	Datum	Name	Norm	Montoire

AUMA Riester GmbH & Co. KG

Legende

Auftragsnummer

Bestellnummer

Projekt

MSPE3D0KC3--FF8EC TPA01R2AA-101-000