ЗАДВИЖКА AVK ШИБЕРНАЯ DN 700-1200

702/10
702/20

С невыдвижным шпинделем/с выдвижным штоком
Маховик в комплекте
Размеры фланцев и отверстий: по ГОСТ 12815-80 Ряд 1 (ISO 7005-2; EN 1092-2: 1997; DIN 2501)

Назначение:

Для воды, канализации, промышленных сточных вод, нейтральных жидкостей. Возможно применение для абразивных сред.*

T макс.+80°C

Для установки в колодцах и помещениях

*Возможность использования шиберной задвижки на абразивных и агрессивных средах определяется производителем на основании данных опросного листа. Конструкция и используемые материалы могут измениться.

Испытания:

Гидравлическое испытание:
Седло: 1 x WP**
Корпус: 1,5 x WP**

**WP- максимально допустимое рабочее давление (указано в таблице)

Материалы:

Корпус	ВЧШГ GJS-400-15 (GGG-40) с порошковым эпоксидным покрытием по DIN 30677-2, нанесенное электростатическим способом, утверждено GSK
Шпиндель/шток, шибер	нержавеющая сталь AISI 316
Седло	резина NBR со стальной вставкой
Сальниковое уплотнение	резина NBR+шнур PTFE
Прокладки, уплотнения	резина NBR
Стойка	углеродистая сталь с эпоксидным покрытием
Ходовая гайка	бронза
Подшипник	термопласт PPS
Болт, гайка	нержавеющая сталь AISI 316
Маховик	углеродистая сталь с гальваническим покрытием

Варианты исполнения:

Прокладки из витона (T макс. 260°C)
Прокладки из тефлона (T макс. 220°C)
Прокладки из антибактериальной резины EPDM
Корпус из стали и нерж.стали

Дополнительные технические данные находятся в разделе «Техническая информация».
Поскольку AVK International A/S постоянно совершенствует предлагаемое оборудование, указанные в настоящем документе конструктивные решения, материалы и технические данные могут быть изменены без предварительного уведомления.
© 2017 Все права защищены. ООО «Сантех-Сервис».

ЗАДВИЖКА AVK ШИБЕРНАЯ DN 700-1200

702/10
702/20

С невыдвижным шпинделем/с выдвижным штоком
Маховик в комплекте
Размеры фланцев и отверстий: по ГОСТ 12815-80 Ряд 1 (ISO 7005-2; EN 1092-2: 1997; DIN 2501)

Компоненты:

1. Маховик
2. Стойка
3. Шток/шпиндель
4. Ходовая гайка
5. Сальниковое уплотнение
6. Корпус
7. Шибер
8. Седло

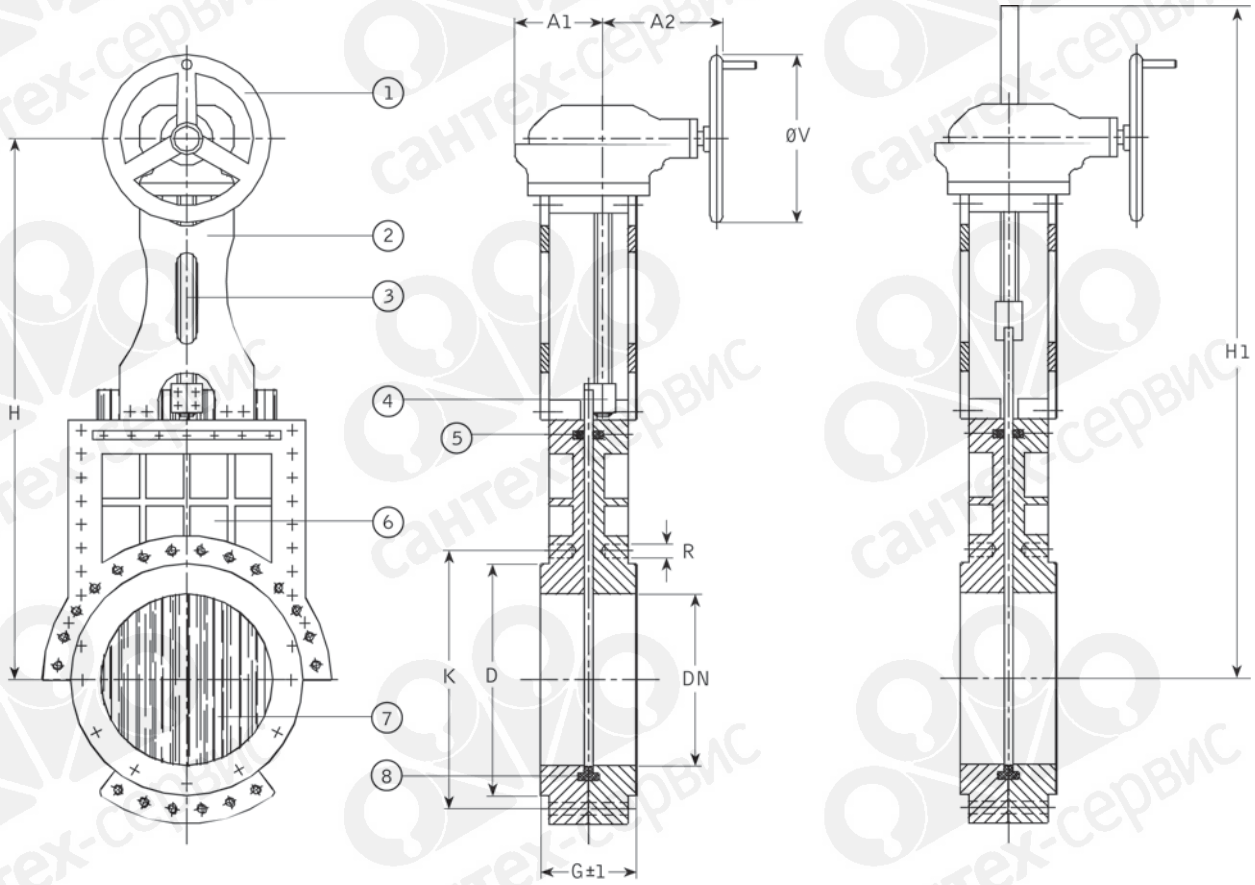

702/10 702/20

Артикул	DN	Рассверловка фланцев PN	Рабочее давление бар	H1 мм	H мм	Ø V мм	A1 мм	A2 мм	K мм	G±1 мм мм	D мм	R мм	Масса кг
702-0700-X003	700	10	3	2555	1721	500	115	275	840	110	800	M27	575
702-0800-X003	800	10	3	2935	1957	500	115	275	950	110	905	M30	785
702-0900-X003	900	10	3	3304	2216	500	126	313	1050	125	1005	M30	925
702-1000-X003	1000	10	2	3474	2412	500	130	285	1160	125	1110	M33	1195
702-1200-X003	1200	10	2	4088	2843	500	126	313	1380	125	1330	M36	1450

X: 1 - с невыдвижным шпинделем
2 - с выдвижным штоком

Шиберные задвижки с другой рассверловкой фланцев поставляются по запросу.
Информация по шиберным задвижкам больших диаметров (1400-3000) предоставляется по запросу.
Исполнение шиберных задвижек на более высокое рабочее давление - по запросу.
Для правильного подбора шиберной задвижки следует заполнить опросный лист.