Задвижка клиновая VGA с невыдвижным шпинделем с электроприводом

ТИП D21.04

DN 50-600
PN 10/16

Стандарты:

- **ТУ 28.14.13-014-15861587-18;**
- Строительная длина: **ГОСТ 3706-93 ряд 3 (EN 558-1/14);**
- Присоединение к трубопроводу: **ГОСТ 33259-2015 исп. В ряд 2 (EN 1092-2)**
- Присоединительный фланец по **ГОСТ Р 55510-2013 (ISO 5210)**

Рабочая среда:

- Питьевая вода и нейтральные жидкости (неагрессивные к материалам изделия);
- Хозбытовые сточные воды с массовой долей твердых включений до 10% (применение по согласованию);
- Максимальная температура рабочей среды до +70°С

Испытания:

- Прочность корпуса 1,5xPN;
- Герметичность корпуса 1,0xPN;
- Герметичность затвора 1,1xPN;
- Проверка функционирования

Управление:

- Колонка управления
- Электропривод ГЗ

Особенности:

- Задвижка полнопроходная;
- Класс герметичности «А» согласно ГОСТ 9544-2015;
- Способность клина обжимать мелкие твёрдые частицы при закрытии;
- Надёжное герметичное соединение корпуса и крышки (прокладка расположена в пазу и центрируется болтами);
- Ходовой канал клина без заужений;
- Низкий крутящий момент;
- Защитное покрытие корпуса - эпоксидное порошковое, нанесенное электростатическим способом толщиной от 250 мкм

Материалы:

Корпус	Высокопрочный чугун
Клин	Высокопрочный чугун с покрытием резиной СКЭПТ (EPDM) *
Гайка клина	Латунь
Шпиндель	Нержавеющая сталь
Крышка	Высокопрочный чугун
Кольцо круглого сечения	Резина СКЭПТ (EPDM)*
Подшипник скольжения	Латунь
Башмак клина	Полиамид
Фланец присоединительный	Высокопрочный чугун
Прокладка	Резина СКЭПТ (EPDM)*
Болт	Нержавеющая сталь

* по запросу: доступна замена резины СКЭПТ (EPDM) на резину СКН (NBR)

Компоненты:

1 Корпус
2 Клин
3 Гайка клина
4 Шпиндель
5 Болт крышки
6 Крышка
7 Кольцо круглого сечения
8 Электропривод
9 Фланец присоединительный
10 Подшипник скольжения
11 Прокладка

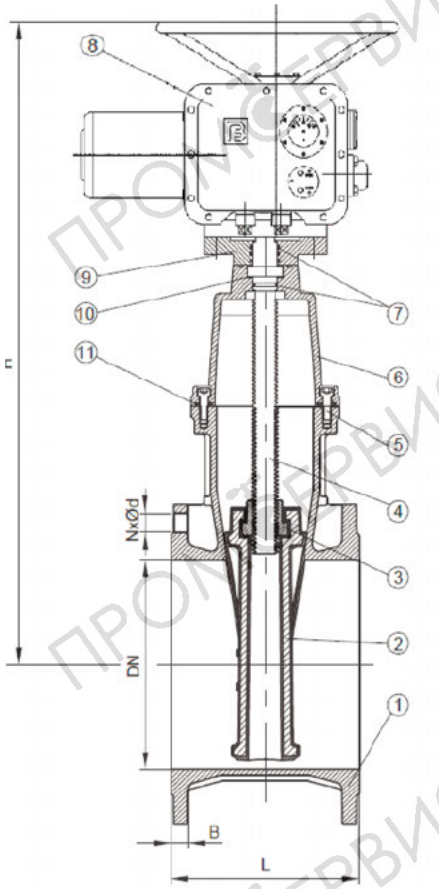

Размеры указаны в мм

DN	PN	L	H	NxØd	B	ЭП ГЗ	Фланец ISO	Кол-во об. на закр.	Крутящий момент закр., Нм	Масса*, кг
50	16	150	500	4xØ19	19	ГЗ-А.70	F10	13	35	8
65	16	170	570	4xØ19	19	ГЗ-А.70	F10	17	40	10
80	16	180	590	8xØ19	19	ГЗ-А.70	F10	10	45	13
100	16	190	610	8xØ19	19	ГЗ-А.70	F10	10	50	17
125	16	200	650	8xØ19	19	ГЗ-А.70	F10	13	60	23
150	16	210	690	8xØ23	19	ГЗ-А.100	F10	15	80	31
200	10	230	780	8xØ23	20	ГЗ-А.150	F10/F14	20	120	48
200	16	230	780	12xØ23	20	ГЗ-А.150	F10/F14	20	120	48
250	10	250	960	12xØ23	22	ГЗ-Б.200	F14	21	180	90
250	16	250	960	12xØ28	23	ГЗ-Б.200	F14	21	180	90
300	10	270	1000	12xØ23	24,5	ГЗ-Б.300	F14	25	230	114
300	16	270	1000	12xØ28	25,5	ГЗ-Б.300	F14	25	230	114
350	10	290	1100	16xØ23	24,5	ГЗ-Б.300	F14	30	300	160
350	16	290	1100	16xØ28	26,5	ГЗ-Б.300	F14	30	300	160
400	10	310	1230	16xØ28	24,5	ГЗ-В.450	F14	34	350	224
400	16	310	1230	16xØ31	28,5	ГЗ-В.450	F14	34	350	224
450	10	330	1350	20xØ28	25,5	ГЗ-В.450	F14	29	400	315
450	16	330	1350	20xØ31	30,5	ГЗ-В.450	F14	29	400	315
500	10	350	1400	20xØ28	26,5	ГЗ-В.450	F14	32	440	425
500	16	350	1400	20xØ34	31,5	ГЗ-В.450	F14	32	440	425
600	10	390	1540	20xØ31	30	ГЗ-В.600	F14	38	500	615
600	16	390	1540	20xØ37	36	ГЗ-В.600	F14	38	500	615

Присоединительные размеры DN 50-150 для PN10 и PN16 идентичны
* масса изделия без ЭП согласно чертежам, фактическое значение может незначительно отличаться.

Выходная скорость ЭП ГЗ:
24 об/мин

Обозначение при заказе:

ЗК.xxxx.zz.D21.04.ЭП

xxxx - номинальный диаметр
zz - номинальное давление
ЭП - электропривод

Техническая информация по электроприводам ГЗ

Характеристики:

для кратковременного режима работы (S2 - 15 мин); класс защиты: IP67; напряжение 400 В х 3ф, 50 Гц
темп. окруж. среды: от -60°С до +70°С.

Комплектация (стандартно):

- концевые выключатели (одинарные); - моментные выключатели (одинарные); - термозащита двигателя;
- обогреватель блока концевых и моментных выключателей; - втулка (В3); - механический индикатор положения;
- покрытие корпуса - полиуретановая краска для исполнений У1, Т1, ТМ 1 – каменно-серый (аналогичный RAL 7030).

Стандартно электроприводы поставляются без блока управления.

Опции под заказ:

- блок управления (сигналы упралвения 24 V DC, 4...20мА, цифровые протоколы)
- температурный диапазон: -10°С...+70°С; -60°С...+70°С; - время непрерывной работы S4 - 25%;
- напряжение от 220 до 660 В; - токовый датчик положения (на выходе токовый сигнал 4...20мА); - потенциометр (датчик положения (на выходе сигнал с изменяющимся сопр., в зависимости от полож. ЗЭл));
- покрытие корпуса для исполнения УХЛ1 – сигнальный оранжевый (аналогичный RAL2010).

Электрические данные:

Тип привода	Выходная скорость, об./мин	Iном, А	Iмакс, А	Iпуск, А	Номин. мощность, кВт
ГЗ-А.70	24	1,8	2,0	3,5	0,18
ГЗ-А.100	24	2	2,3	7,7	0,25
ГЗ-А.150	24	2,8	3,0	9,7	0,37
ГЗ-Б-200	24	2,6	4,0	14,1	0,55
ГЗ-Б.300	24	3,1	4,6	18,2	0,75
ГЗ-Б-450	24	4,1	8,1	19,8	1,1
ГЗ-В.600	24	5,7	11,4	33,0	1,5

Схема подключения электропривода с трехфазным электродвигателем

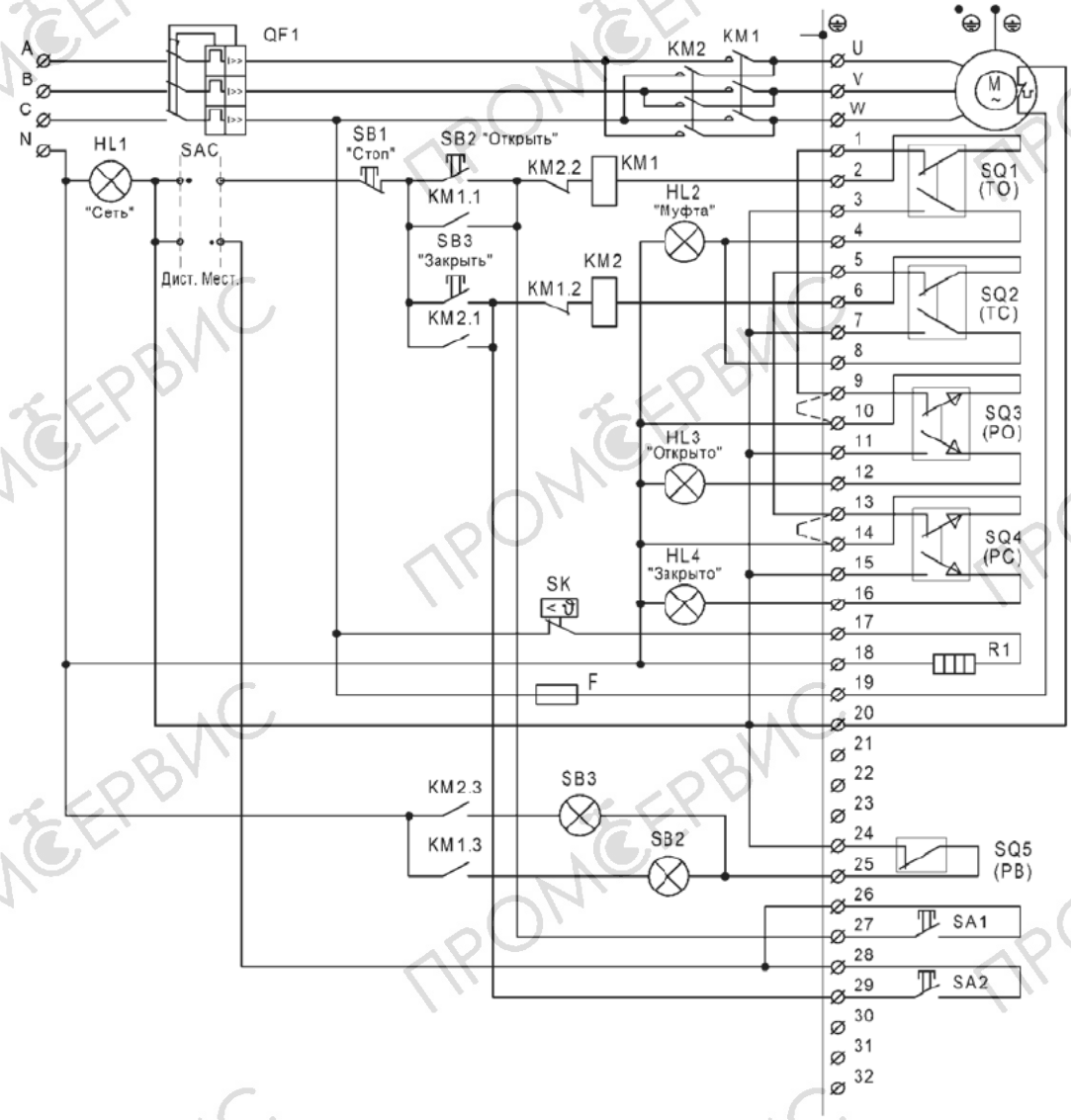

Условные обозначения на схемах:
SQ1 (TO) - моментный выключатель для направления «Открывается»
SQ2 (TC) - моментный выключатель для направления «Закрывается»
SQ3 (PO) - концевой выключатель для положения «Открыто»
SQ4 (PC) - концевой выключатель для положения «Закрыто»
SQ5 (PB) - выключатель сигнализации работы электропривода «Блинкер»
SK – термовыключатель
R1 – нагревательный элемент
R2 – подстроечный резистор
BQ1 (V1) - омический датчик 1,0 кОм
C - пусковой конденсатор
CPT3- токовый датчик ПТ-3 4-20 мА с пассивной токовой петлей
GB – источник питания для токового датчика
M – электродвигатель
QF1, SF1 – автоматический выключатель
KM1 – контактор для направления «Открывается»
KM2 – контактор для направления «Закрывается»
KL1 – реле для направления «Открывается»
KL2 – реле для направления «Закрывается»
HL1 – световая индикация «Сеть»
HL2 – световая индикация срабатывания муфты ограничения крутящих моментов
HL3 – световая индикация «Открыто»
HL4 – световая индикация «Закрыто»
F - предохранитель
SB1 – кнопка «Стоп»
SB2 – кнопка «Открывать»
SB3 – кнопка «Закрывать»
SAC – Переключатель управления электроприводом "Местное" /"Дистанционное"
SA1 – Кнопка местного управления "Открыть".
SA2 – Кнопка местного управления "Закрыть".

Пунктиром указаны перемычки, устанавливаемые в случае выключения электропривода с помощью моментных выключателей, когда в конечном положении необходимо создать требуемый момент на затворе арматуры.

На электрических схемах концевые выключатели показаны в состоянии, соответствующем среднему положению арматуры, моментные выключатели в состоянии, когда отсутствует перегрузка по крутящему моменту, путевые в состоянии, когда запирающий элемент арматуры не находиться в предварительно заданном промежуточном положении