КЛАПАН AVK ВОЗДУШНЫЙ КОМБИНИРОВАННЫЙ DN 50-200, PN 10 ИЛИ PN 16

Двойного действия, с двумя независимыми клапанами
Фланец входной по ГОСТ 33259-2015 Ряд 2 (ISO 7005-2; EN 1092-2: 1997; DIN 2501) или с резьбой 2" BSP

Назначение:

Для питьевой или неочищенной воды (не для сточных вод)
T макс.+60°C
T макс. кратк.+90°C
Для установки в колодцах и помещениях

Рабочее давление:

Мин. 0,2 бар, макс. 16 бар

Испытания:

Гидравлическое испытание: 1,6 x WP (водой)

Дополнительные принадлежности:

Задвижка клиновая серии 06 для отключения;
Затвор поворотный дисковый серии 76 для отключения;
Возможно исполнение до PN 25

Площадь проходного отверстия:

DN 50	12 мм²	794 мм²
DN 80	12 мм²	1809 мм²
DN 100	12 мм²	3317 мм²
DN 150	12 мм²	17662 мм²
DN 200	12 мм²	17662 мм²

Материалы:

Автоматический клапан:
(с односторонним пропусканием)

Корпус и удерживающая шпонка	полиамид
Развертывающееся уплотнение	антибактериальная резина EPDM
Поплавок	пенополипропилен
Кольца круглого сечения	резина NBR
Основание	полиамид

Кинетический клапан:
(с двусторонним пропусканием)

Корпус, крышка	высокопрочный чугун
Покрытие	порошковое эпоксидное по DIN 30677-2, нанесено электростатическим способом
Корзина	полипропилен
Седло	бронза, вулканизированная антибактериальной резиной EPDM
Поплавок	DN 50-100 поликарбонат DN 150-200 нержавеющая сталь 304L
Кольцо круглого сечения	резина NBR
Болты	гальванизированная сталь 4.6

DN 50

www.santeh-servis.ru

сантех-сервис

Дополнительные технические данные находятся в разделе «Техническая информация».
Поскольку AVK International A/S постоянно совершенствует предлагаемое оборудование, указанные в настоящем документе конструктивные решения, материалы и технические данные могут быть изменены без предварительного уведомления.

Сантех-Сервис © 2020 Все права защищены. Копирование, публикация и иное распространение запрещается без согласия правообладателя

КЛАПАН AVK ВОЗДУШНЫЙ КОМБИНИРОВАННЫЙ DN 50-200, PN 10 ИЛИ PN 16

701/50

Двойного действия, с двумя независимыми клапанами
Фланец входной по ГОСТ 33259-2015 Ряд 2 (ISO 7005-2; EN 1092-2: 1997; DIN 2501) или с резьбой 2" BSP

Компоненты:

1. Корпус автом. клапана
2. Развертывающееся уплотнение
3. Удерживающая шпонка
4. Поплавок
5. Кольцо круглого сечения
6. Основание
7. Крышка
8. Седло
9. Кольцо круглого сечения
10. Болты
11. Поплавок
12. Корзина
13. Корпус кинетического клапана

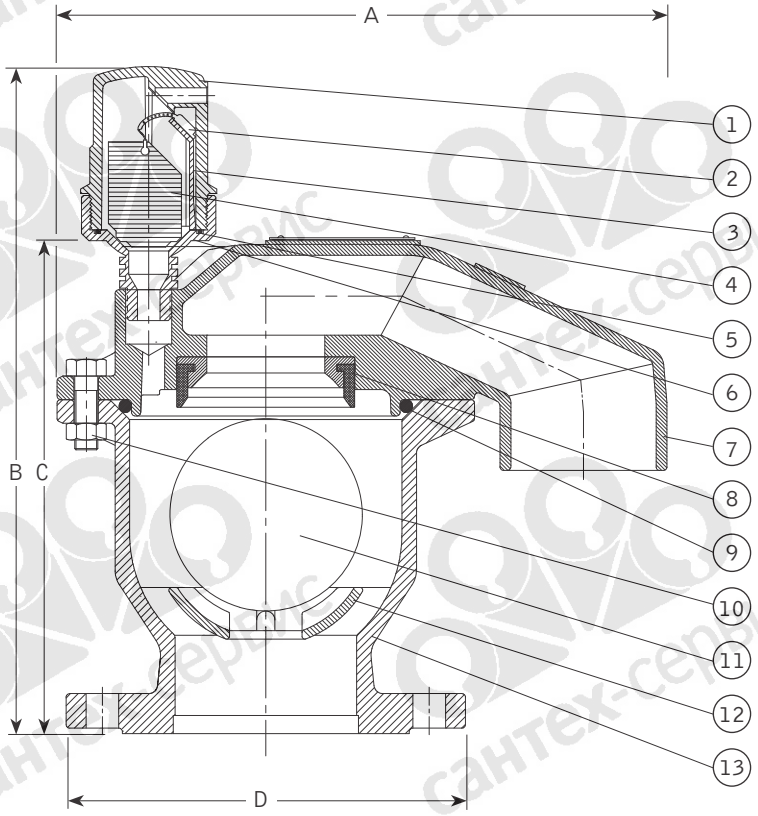

Пропускная способность

Автоматический воздушный клапан

Выпуск

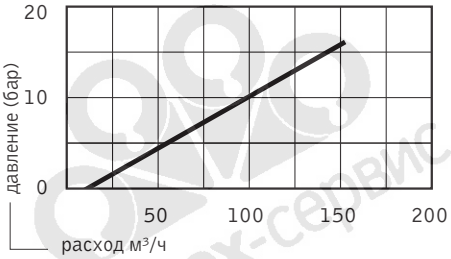

Кинетический воздушный клапан

Выпуск

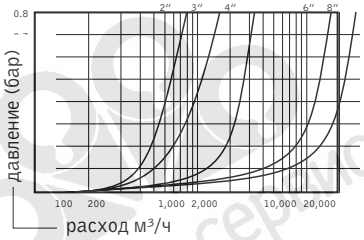

Впуск

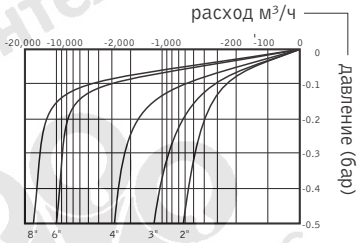

Артикул	DN	PN	A мм	B мм	C мм	D мм	Масса кг
701-051-5091003	50	10/16	167	306	237	173	4,3
701-050-5011003	50	10/16	167	293	242	173	6,4
701-080-5011003	80	10/16	284	328	250	211	13
701-100-5011003	100	10/16	382	342	272	220	26
701-150-5011003	150	10/16	399	432	525	285	43
701-200-5001003	200	10	553	554	525	340	117
701-200-5011003	200	16	755	602	525	340	117

Санкт-Петербург (812) 297-45-17 | Москва (495) 980-78-22 | Екатеринбург (343) 270-96-92 | Нижний Новгород (831) 461-93-10 | Новосибирск (383) 238-02-58 | Самара (846) 246-22-33 | Казань (843) 259-27-79 | Ростов-на-Дону (863) 298-83-58
www.santeh-servis.ru